# INSEKTENSCHUTZ
## vom Fachmann

**NEU**

Service · System · Produktion · Logistik · Werkstoffe
über 30 Jahre
+ Ihr Vorteil
m&s
Qualitätssiegel

# P20 – Plissee-Insektenschutz

insektenschutz
m&s
vorsatzsprossen

Stand 11/2022

# Plissee P20
# Preis-Gruppe P20

## P20-R3

- Plissee Bautiefe 20 mm
- Rahmen 3-seitig / unten flaches Bodenprofil 10 mm
- RAM Breite = lichte Laibung - 2 mm
- RAM Höhe = lichte Laibung - 2 mm

- Für DIN rechts u. DIN links verwendbar.
- Für gerade und 5° Schwelle verwendbar. <u>Bei Montage einfach Bodenclip drehen!</u>
- Montage-Art "F" oder "S" angeben
- Polyester-Gewebe: schwarz

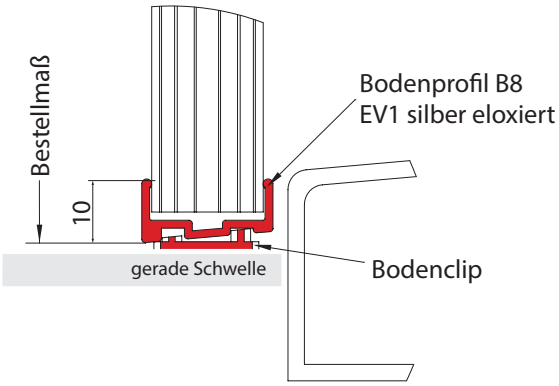


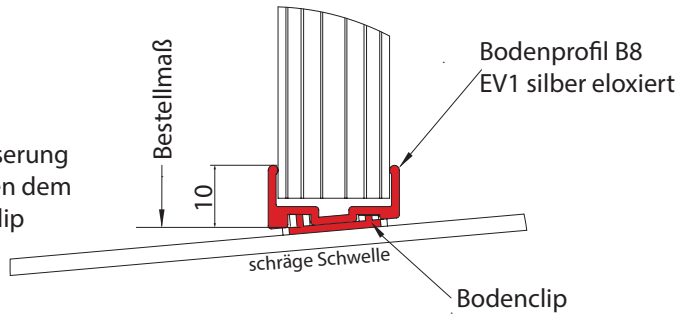


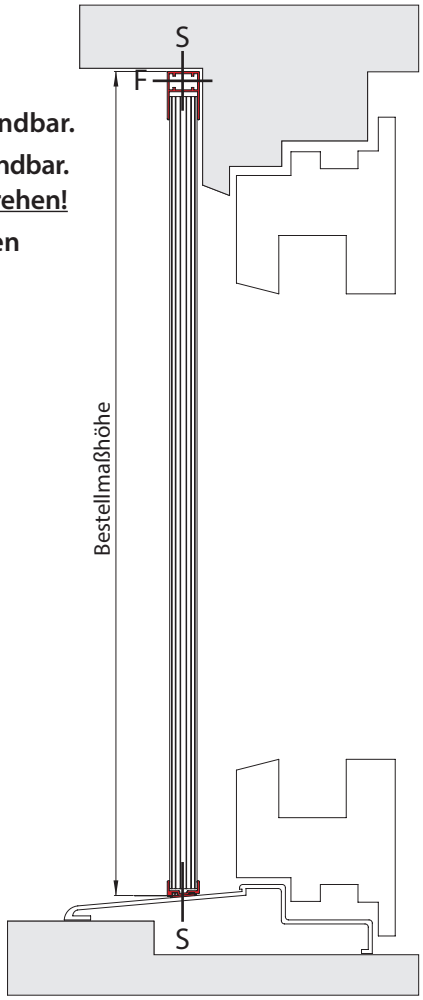


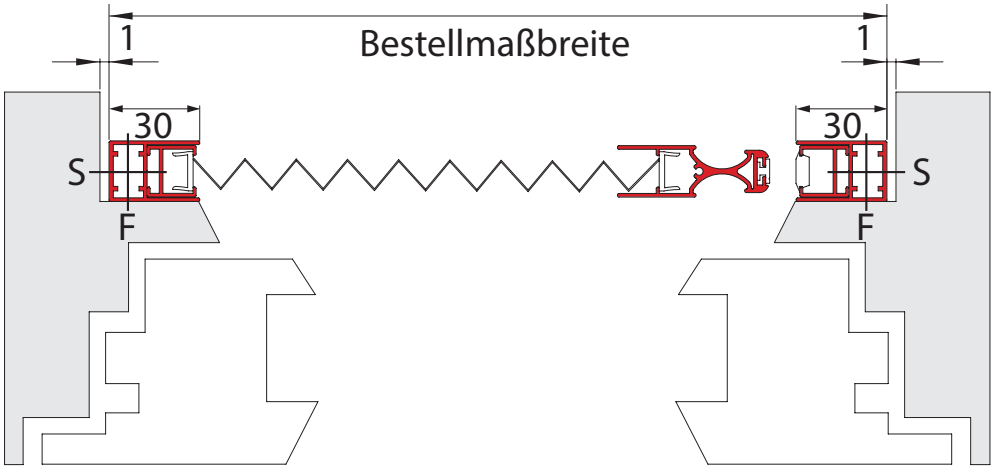

Entclipser

Handmuster | 300 x 420 (BxH)

RAL-Farbtöne nach Wahl

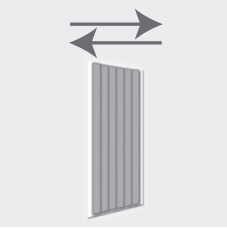
Gewebetausch


Telefon: 0 29 51 / 9 84 90 - 0
Telefax: 0 29 51 / 9 84 90 - 30
www.myFliegengitter.de
info@ms-sprossenelemente.de
handwerk made in germany

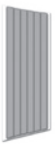

## P20-R4

- Plissee Bautiefe 20 mm
- Rahmen umlaufend
- RAM Breite = lichte Laibung - 2 mm
- RAM Höhe = lichte Laibung - 2 mm
- Für DIN rechts u. DIN links verwendbar.
- Montage-Art "F" oder "S" angeben
- Polyester-Gewebe: schwarz

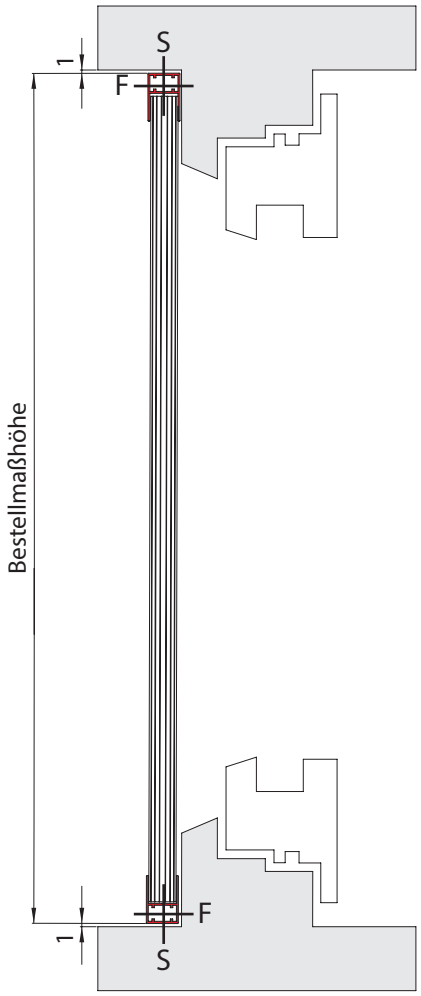


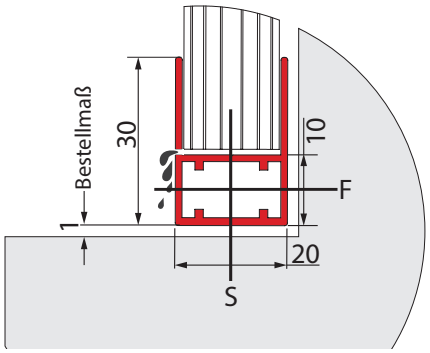


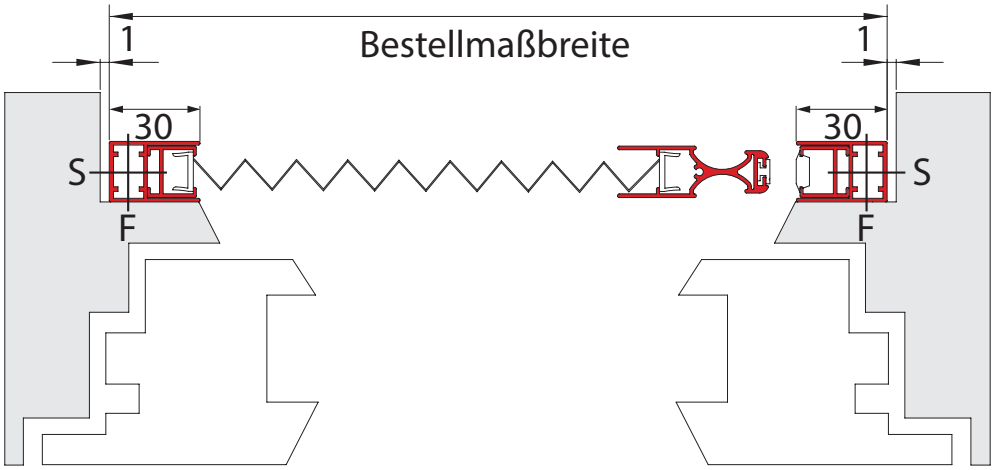


Max. Größe 1-flügelig: 2.800 x 2.800 mm. In den Standard-Preisen inbegriffen:
Oberflächen RAL 9016 weiß, EV1 silber eloxiert, RAL 7016 matt, RAL 8001 matt, RAL 8017 matt, RAL 8022 matt, DB 703 matt

**m&s Sprossenelemente GmbH**
Westring 1
33142 Büren
Tel.: 0 29 51 / 984 90 - 0
Fax: 0 29 51 / 984 90 - 30
**anfrage@ms-sprossenelemente.de**
**bestellung@ms-sprossenelemente.de**
www.myFliegengitter.de

Firma _____
Kunden-Nr. _____
Frau / Herr _____
Straße _____
PLZ / Ort _____
Tel. _____
Fax _____

Kunden-Kom. _____
Datum _____
Wunsch-Liefertermin: KW _____
Ansprechpartner _____
Tel. _____
E-Mail _____

## P20 Aufmaß

Anfrage ☐ Auftrag ☐ Abholung ☐ Lieferung ☐ Anforderung Gesamtkatalog ☐

| Pos. | Stück | Gesamt-Bestellmaß | | Modell P20 | | Rahmenfarbe | | | | | | | | Montageart | | Bemerkung |
|---|---|---|---|---|---|---|---|---|---|---|---|---|---|---|---|---|
| | | Breite mm | Höhe mm | R3 | R4 | 9016 weiß | EV1 silber | 7016 matt | 8001 matt | 8017 matt | 8022 matt | DB703 matt | RAL Sonderfarbe | F frontal | S seitlich | |
| 1 | | | | | | | | | | | | | | | | |
| 2 | | | | | | | | | | | | | | | | |
| 3 | | | | | | | | | | | | | | | | |
| 4 | | | | | | | | | | | | | | | | |
| 5 | | | | | | | | | | | | | | | | |

+ Griffmulde auf ganzer Höhe innen / außen
+ Gewebe nur schwarz

Notizen

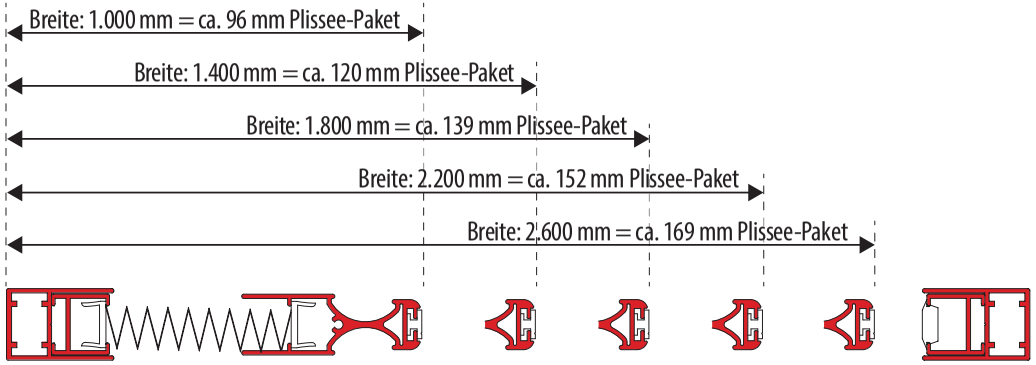


Ort / Datum _____ Unterschrift / Aufmaßtechniker

Die bestellte Ware wird individuell für Sie gefertigt und nicht zurückgenommen.
Die Fertigungstoleranz der Bestellmaße belaufen sich auf +/- 2 mm.
Lieferung erfolgt zu unseren Ihnen bekannten AGB unter www.ms-sprossenelemente.de