Insektenschutz m&s Vorsatzsprossen

30 Jahre
Insektenschutz & Vorsatzsprossen
vom Fachmann

Sprossenelemente

Insektenschutz

m&s

Vorsatzsprossen

SPROSSENPOST

So macht das Fensterputzen Spaß!

Stilechte Sprossenelemente für Alt- und Neubauten!

Die abklappbare Rahmensprosse erobert die Fensterwelt!

Sprossen prägen Fassadenoptik

Das Sprossensystem mit den unbegrenzten Möglichkeiten!

Stilechte Sprossenelemente nach historischen Vorbildern

Sprossenelemente aus Büren verzaubern Ihre Fenster!

Michels + Sander mit neuen Produktionen maßgerecht nach Ihren Wünschen!

Der besondere Tip für fassadenbewußte Hausbesitzer

NEU

Die Vorzüge der m + s-Vorsatzsprossen liegen im Detail!

Sprossenelemente verzaubern Ihre Fenster

Herzlich willkommen!

Als mein Vater Hans-Dieter Sander zusammen mit Bernd Michels Anfang der 80er-Jahre die abklappbare Vorsatzsprosse aus Aluminium und die ersten Fliegengitter-Rahmen entwickelt haben, wurden sie vom Markt belächelt. Doch schnell wurde klar, dass sie gerade mit den Sprossenrahmen den Zahn der Zeit getroffen hatten. Architekten, Häuslebauer, Denkmalschützer – jeder wollte die dekorativen Rahmen von m&s haben.

Auch der Fliegengitter-Bereich hat bei m&s stets interessante Innovationen entwickelt. Heute ist das m&s Insektenschutz-System nicht mehr vom Markt weg zu denken. Die m&s Sprossenelemente GmbH ist ein wichtiges Standbein der Unternehmensgruppe Sander geworden.

Ich bin sehr stolz dieses Familienunternehmen leiten zu dürfen. Jeden Tag freue ich mich, zusammen mit meiner Familie, dem m&s-Team, unseren Lieferanten und unseren Kunden die Zukunft partnerschaftlich zu gestalten.

Ich lade Sie zu einer gemeinsamen Zeitreise in dieser Zeitung ein.

R. Sander

Ihr Rüdiger Sander

Fenster mit der michels + sander-Rahmensprosse

n historischen Gebäuden und Baudenkmälern! Selbst die rheinische Burg Eltz schmückt die m + s-Sprosse!

Burg Eltz ... natürlich auch mit m+s-Sprossen

Muster

Architekten und Restauratoren entdeckten die m+s-Sprosse!

Neue Ansichten für alte und neue Häuser

KLAPPLADEN

- aus Aluminium oder Kunststoff
- wartungsfrei für viele Jahre!

Eine Bereicherung für jedes Haus!

Der m+s-Klappladen bietet 3 entscheidende Vorteile!

m + s Ladeninnenöffner

NEU: M+S-Fliegengitter der ideale Insektenschutz!

Problemlose, qualfreie Lüftung durch Fliegenschutz!

Sprossenelemente michels + sander GmbH

Metall- und Kunststoffverarbeitung

Westring 1

Tel. 0 29 51 / 32 80

4793 BÜREN

Lieferung über den örtlichen – Fachhandel –

Ich bitte um Fachinformationen über

Sprossenelemente

Kundenzeitschrift als Sonderbeilage aus dem Jahre 1988

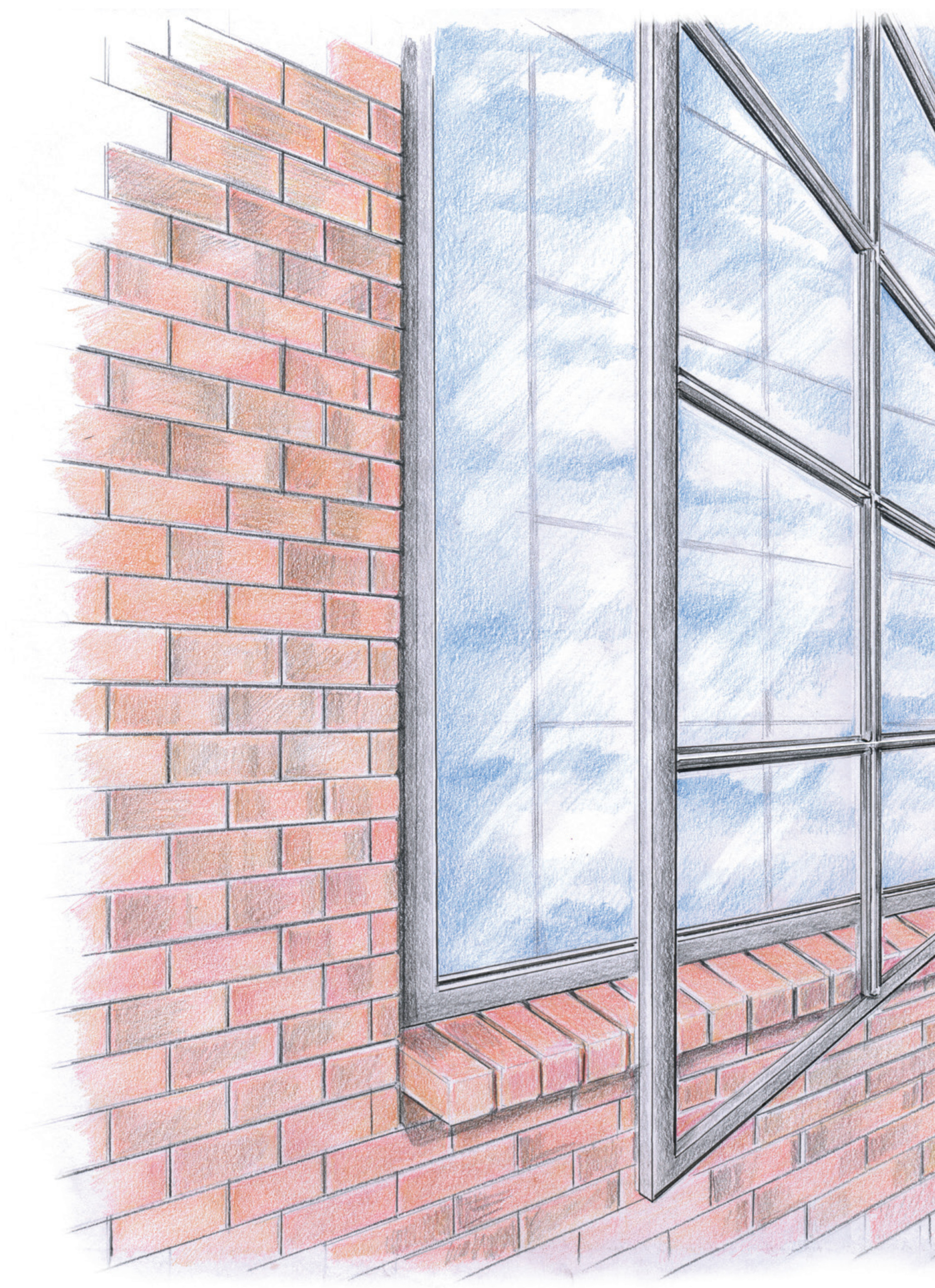

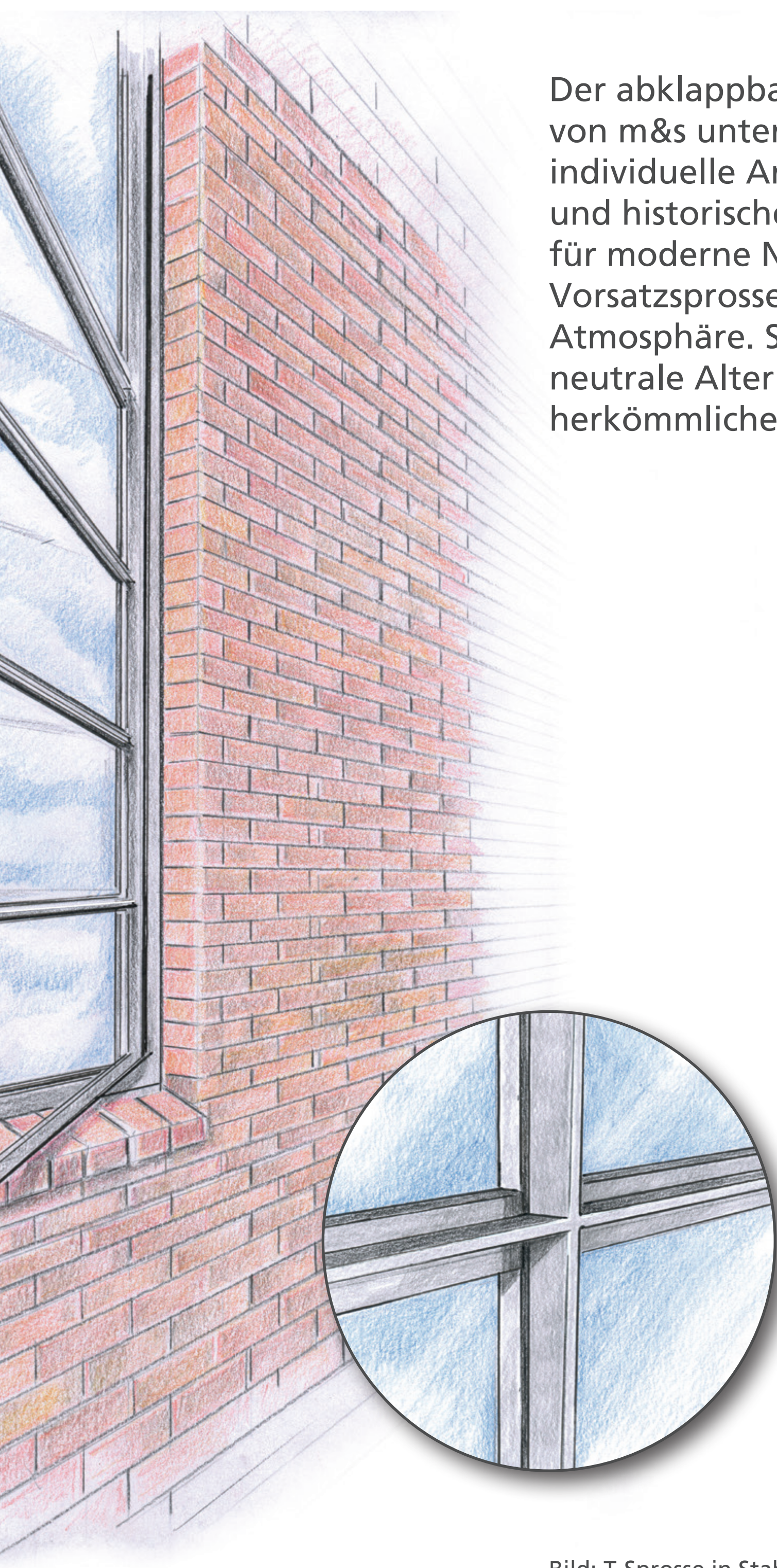

Der abklappbare Sprossenrahmen von m&s unterstreicht die individuelle Architektur edler und historischer Gebäude. Selbst für moderne Neubauten bringen Vorsatzsprossen eine besondere Atmosphäre. Sie ist eine U-Wert-neutrale Alternative zu herkömmlichen Sprossen.

Bild: T-Sprosse in Stahl-Optik

Über 30 Jahre Sprossenelemente und Fliegengitter aus dem Hause Sander!

Firmengründer Hans-Dieter Sander.

1980

Hans-Dieter Sander gründet das Familienunternehmen in Altenbergen (Kreis Höxter).

1981

Einzug in die neue Fertigung für Kunststoff-fenster in Brakel.

1982

1983

Hans-Dieter Sander kauft das Gebäude im Westring in Büren (Kreis Paderborn).

1984

In Deutschland wurde die erste E-Mail versendet.

Erste Sprossen-elemente werden unter Leitung von Bernd Michels produziert.

Erste Verkaufsniederlassung in Düsseldorf.

Gründungsstandort Altenbergen.

Niederlassung Rheinfelden in der ehemaligen Molkerei.

Erstes Fotoshooting: Rollenverteilung stimmt. :)

Der erste Messestand:
In Eigenkonstruktion erstellt.

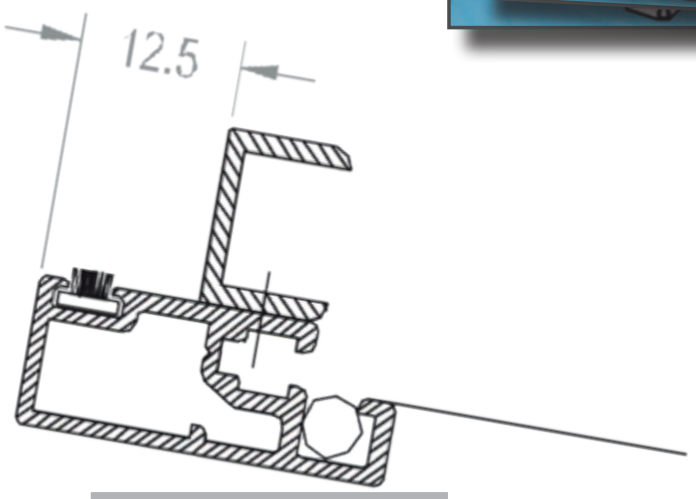

Erste Messebeteiligung bei der DeuBau in Essen.

Der Beschlag „U-Profil" wird entwickelt.

Die Grenze zur DDR wird geöffnet.

1985 **1986** **1987** **1988** **1989**

m&s beginnt mit der Entwicklung und Produktion von Fliegengittern.

Erweiterung der Produktionsfläche in Büren.

Der erste Produktionstisch.

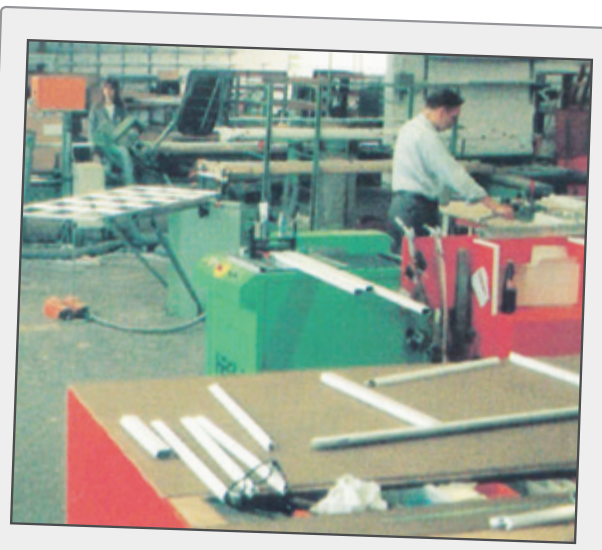

Die ersten Fliegengitter werden gefertigt.

Hochmoderne Technik kommt zum Einsatz.

Der m&s Universa-Beschlag ist der ‚Evergreen' der Beschläge. Heute noch so vielseitig einsetzbar wie vor 20 Jahren.

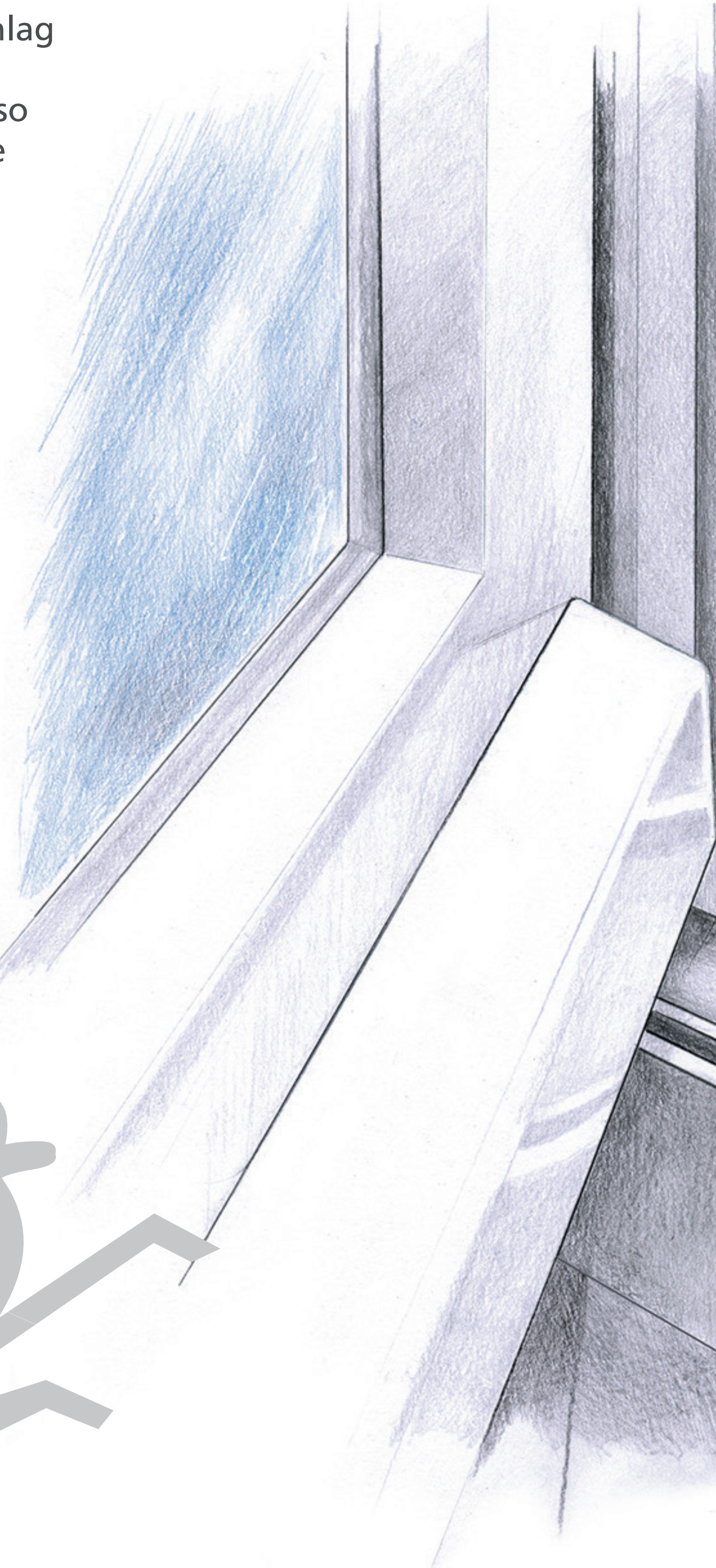

Bild: Beschlag 236 Universa am
Kunststofffenster mit Wetterschenkel

Deutschland verändert sich. m&s wächst!

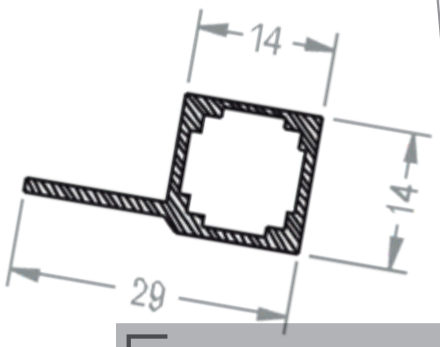

Das erste Zargenprofil wird entwickelt und produziert.

Erstes Firmenfahrzeug in Sachsen.

m&s feiert 10-jähriges Jubiläum.

Firmengründer Hans-Dieter Sander mit Edeltraud Sander.

1990 | **1991** | **1992** | **1993** | **1994**

Die DDR gibt es nicht mehr. Die BRD hat nun 16 Bundesländer.

Der Beschlag 240, gerne auch Winkel seitlich genannt, geht in Produktion.

Hans-Dieter Sander investiert in die erste Biegemaschine.

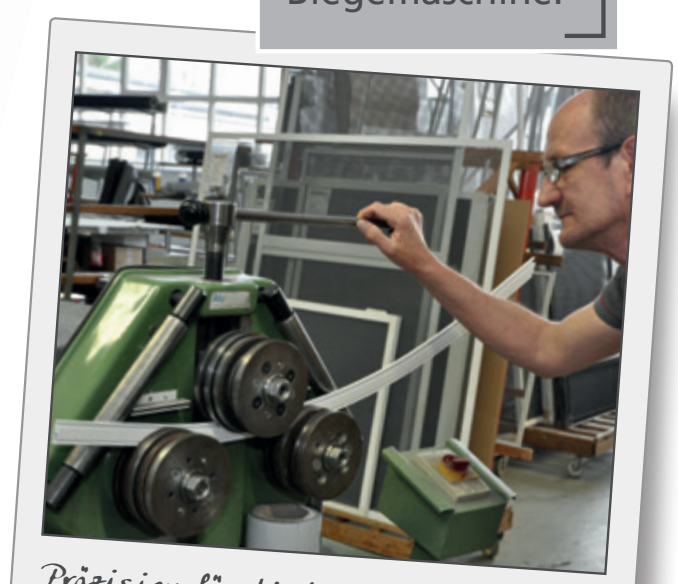

Präzision für die hohen Ansprüche unserer Kunden.

Edeltraud Sander im neuen Gebäudekomplex in Büren.

Hans-Dieter Sander, Sohn Holger und weitere leitende Mitarbeiter verunglücken mit einem Flugzeug.

Edeltraud Sander übernimmt die Leitung.

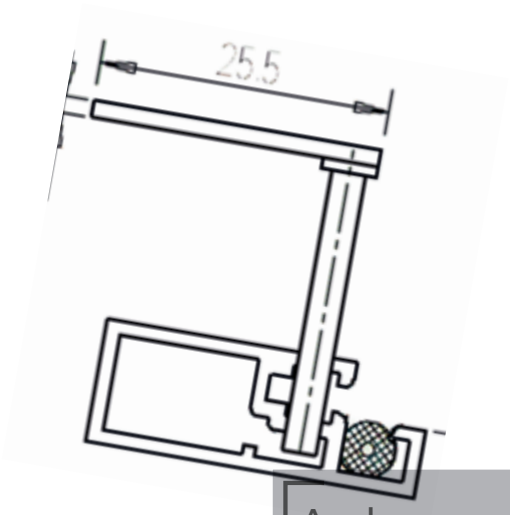

Auslagerung des Geschäftsbereichs ‚Sprosse' in die m&s Sprossenelemente GmbH.

Der Beschlag ‚Blattschraube' wird eingeführt.

Horst-Walter Hundte beim Tag der offenen Tür in Büren.

Horst-Walter Hundte tritt in die Unternehmensleitung ein.

1995 **1996** **1997** **1998** **1999**

Die Verordnung „Lebensmittelhygiene" tritt am 8.8.1997 in Kraft und damit Insektenschutzpflicht unter anderem für gewerbliche Küchen.

Entwicklung der Griffleiste als Marktneuheit.

Perfekt für Fliegengittertüren: Die Griffleiste

Repräsentativ ist das neue Gebäude im Westring 1 in Büren.

Bau und Eröffnung des Schulungs-, Ausstellungs- und Bürogebäudes.

Bernd Michels geht in den Ruhestand.

Der Universa-Beschlag wurde entwickelt.

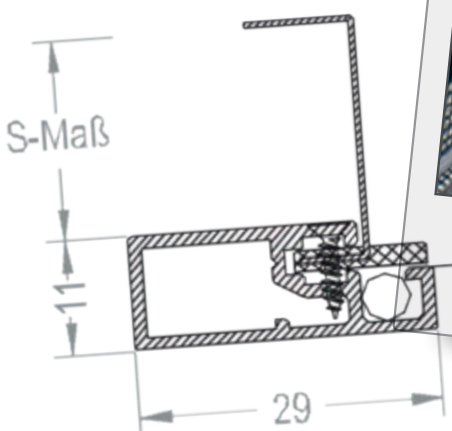

Der Universa-Beschlag. Entwickelt vom Sanderteam 1998.

Gut integriert, optisch schön und sehr funktionell – das sind die Fliegengitter-Drehtüren aus dem Hause m&s.

Bild: Drehtür ohne Quersprosse

Los geht's ins neue Jahrtausend.

m&s ist sehr gut am Start!

Hoch hinaus: Vorstellung des neuen m&s-Logos in Stuttgart.

Insektenschutz m&s Vorsatzsprossen

Portfolio wird um Fliegengitter-Rollos erweitert.

Erste m&s-Homepage.

m&s präsentiert sich auf der R+T mit neuem Logo.

Erneute Erweiterung der Produktionsfläche.

Der Euro wird eingeführt.
Die erste Fassung der Energiesparverordnung erhält Gültigkeit.

2000 **2001** **2002** **2003** **2004**

Jahrtausendwechsel.
Und doch ist die Welt nicht unter gegangen.

Im Auftrag von m&s wird das erste CNC-Bearbeitungszentrum entwickelt und in Betrieb genommen.

Das Rahmenprofil F wird ins Programm aufgenommen.

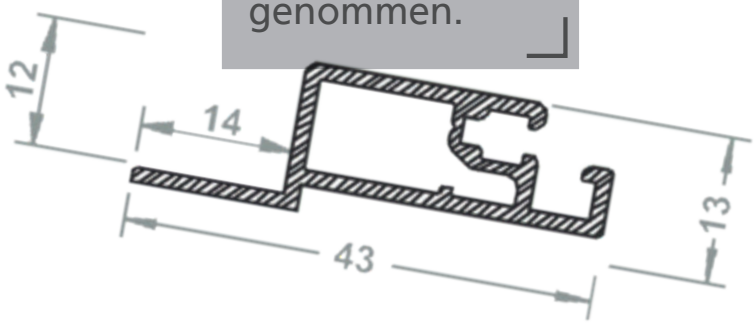

Unser Mitarbeiter-Team im Jahre 2001.

Auch heute aktiv für m&s:

Andree Wiens
(links)
Seit 1999 Maschinenführer am Bearbeitungszentrum

Jacob Harder
(rechts)
Mitarbeiter in der Endmontage seit 1998

Erster offizieller Messeauftritt von Rüdiger Sander als m&s-Chef.

Ausgereiftes Profilsystem: Mit nur 15 Profilen alles abgedeckt.

Rüdiger Sander übernimmt die Leitung der m&s von Horst-Walter Hundte.

Insektenschutz Plisses erweitern die Produkt-palette.

m&s beginnt mit dem Vertrieb von Sytemprofilen als dritten Geschäftsbereich.

2005 2006 2007 2008 2009

Angela Merkel wird die erste Deutsche Bundes-kanzlerin.

Die Bankenkriese hält die Welt in Atem und macht den Unternehmern Sorgen.

ORGADATA

Die Auftrags-bearbeitung wird auf die Software LogiKal umge-stellt.

Rahmenprofil S und C, die Drehtür ohne Quersprosse und die Pendeltür werden auf der Fensterbau in Nürnberg erst-malig vorgestellt.

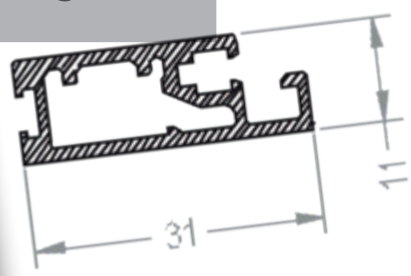

Moderner Arbeitsplatz mit effizienter Software.

Drehtür ohne Quersprosse.

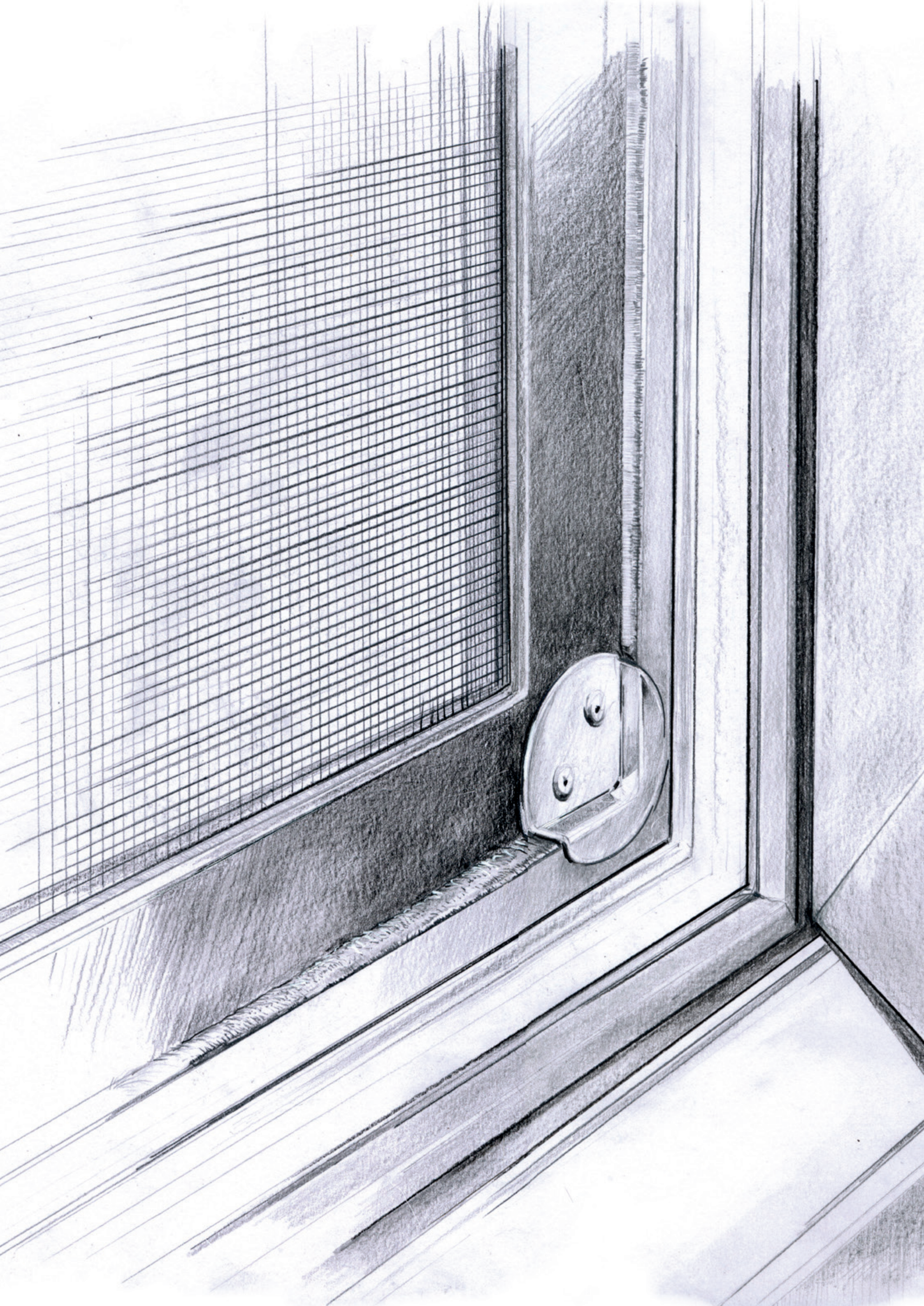

EASY² - sprichwörtlich einfach:

Es wird lediglich das lichte Maß des Fensterrahmens benötigt, um ein exakt passendes Fliegengitter anfertigen zu lassen.

Bild: EASY²-Beschlag für flächenversetzte Kunststofffenster.

Partnerschaftlich mit Vollgas in die Zukunft.

Jedes Jahr laufen von der Unternehmensgruppe Sander ca. 20 Mitarbeiter mit.

Nun wöchentliche Lieferung in ganz Deutschland.

2010

2011

Erster m&s Mittelstandslauf in Büren geht an den Start.

Unter dem Titel m&s-Aktuell wird die erste Kundenzeitung verschickt.

2012

Erster m&s-Partnertag.

Der Beschlag EASY² ist erfunden und erobert den Markt.

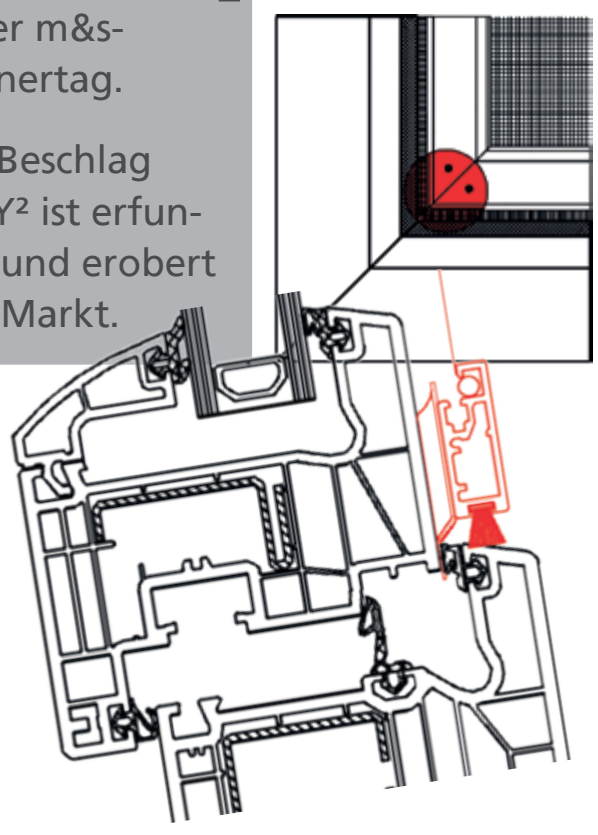

2013

m&s stellt Auslieferungslogistik auf eigenen Fuhrpark um.

2014

‚Der Fachmann' erscheint in erster Auflage.

Verdopplung der Produktionsfläche.

Schützt vor Allem, was nicht rein darf.

EASY² sorgt für Aufmerksamkeit am Markt.

Bürener Bürgermeister Burkhard Schwuchow würdigt Standorttreue.

Darauf können Sie sich auch in Zukunft verlassen:

Wir sind und bleiben das partnerorientierte und innovative Familienunternehmen in der Fliegengitter- und Sprossenelemente Branche.

2015

Erster Videodreh für Beschlag EASY².

Im Rahmen einer Bachelorarbeit wird das betriebliche Gesundheitsmanagement eingeführt.

2016

Komplettumbau Büro- und Ausstellungräume.

m&s beschäftigt mittlerweile 30 Mitarbeiter.

2017

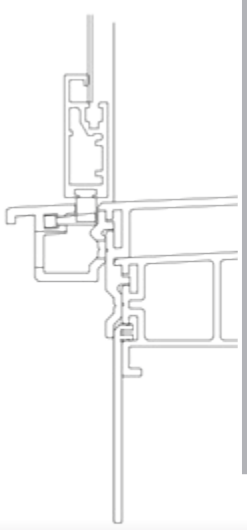

Markteinführung der Schiebetür ohne Stolperkante.

Dennis Sander tritt in die Unternehmensgruppe ein.

Bestens qualifiziert: Die m&s Mitarbeiter.

2015: m&s-Fliegengitter für aserbaidschanischen Präsidentenpalast.

Fliegengitter für den Versand nach Australien.

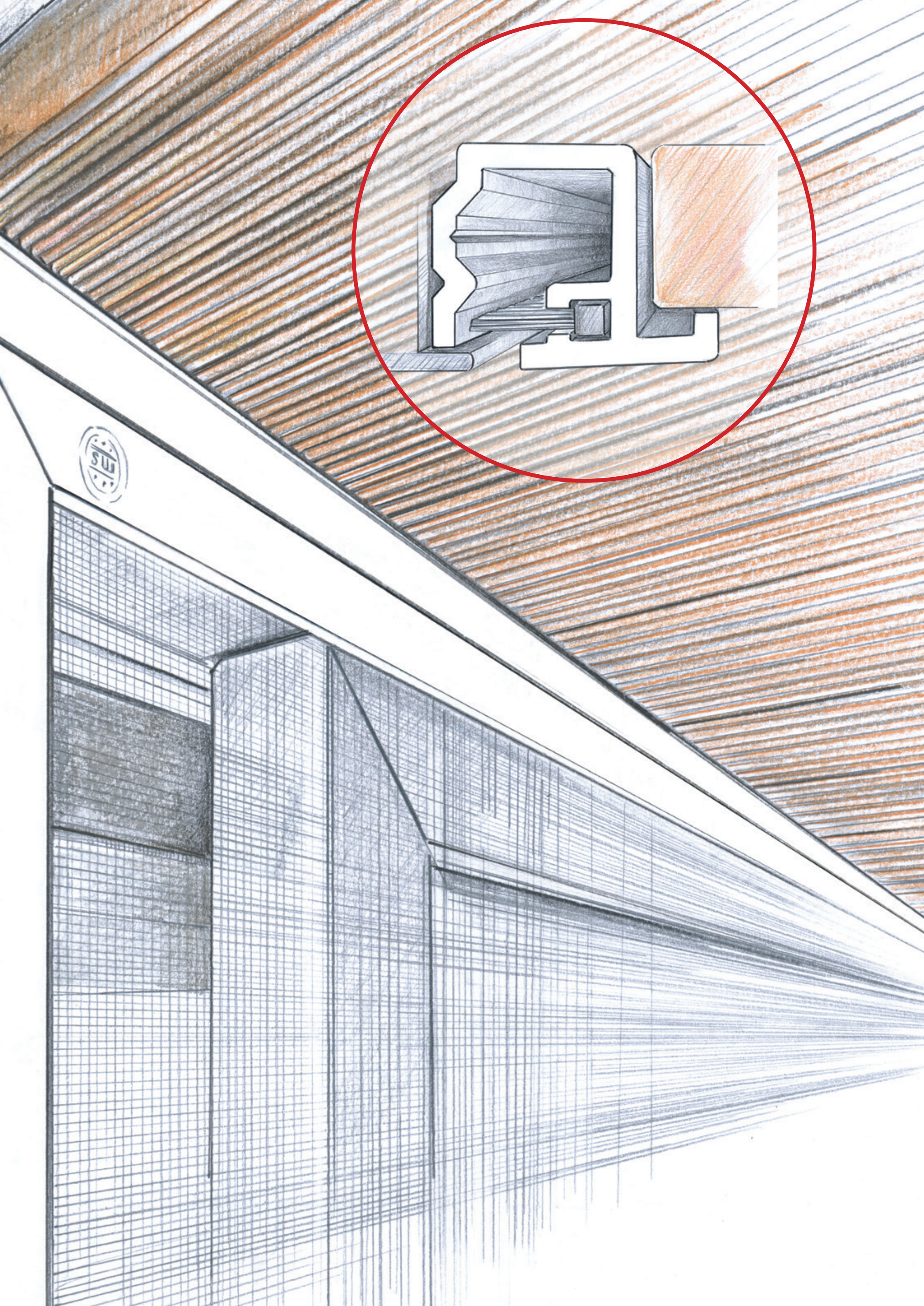

Störende Stolperkanten sind hier
Fehlanzeige:
Barrierefreiheit und Comfort ist 2017
das Motto bei m&s.

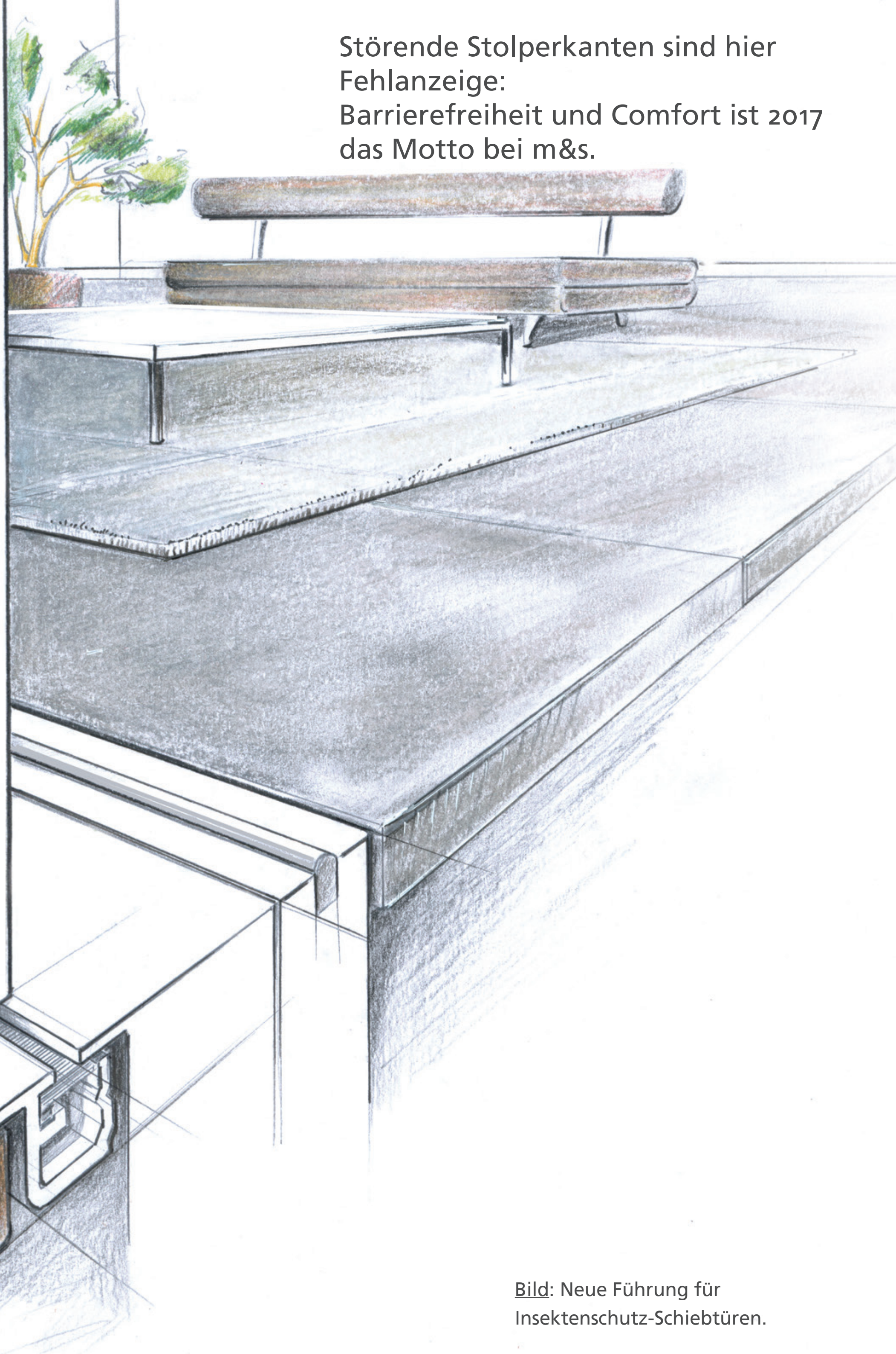

Bild: Neue Führung für
Insektenschutz-Schiebtüren.

m&s - gut aufgestellt für die Zukunft!

Vielen Dank für die gute und
partnerschaftliche Zusammenarbeit.

Wir freuen uns auf eine
vielversprechende Zukunft!

Konzeptionelle Begleitung,
Satz und Design: ProjectPartner Kleeschulte GmbH

Insektenschutz
m&s
Vorsatzsprossen

m&s Sprossenelemente GmbH
Westring 1
33142 Büren
Tel.: 0 29 51 / 984 90 - 0
Fax: 0 29 51 / 984 90 - 30
E-Mail: info@ms-sprossenelemente.de
www.ms-sprossenelemente.de